Aufbauanleitung Spiegel Seite 1

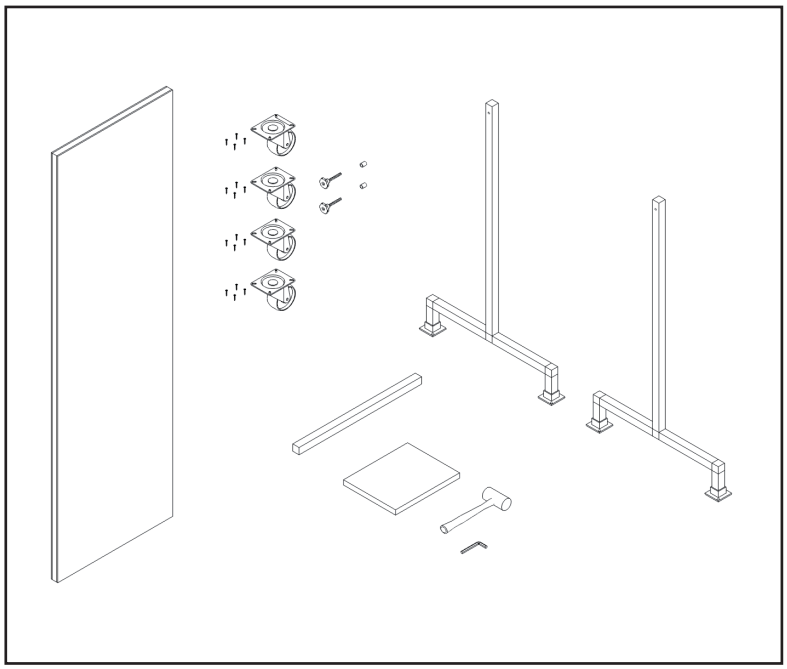

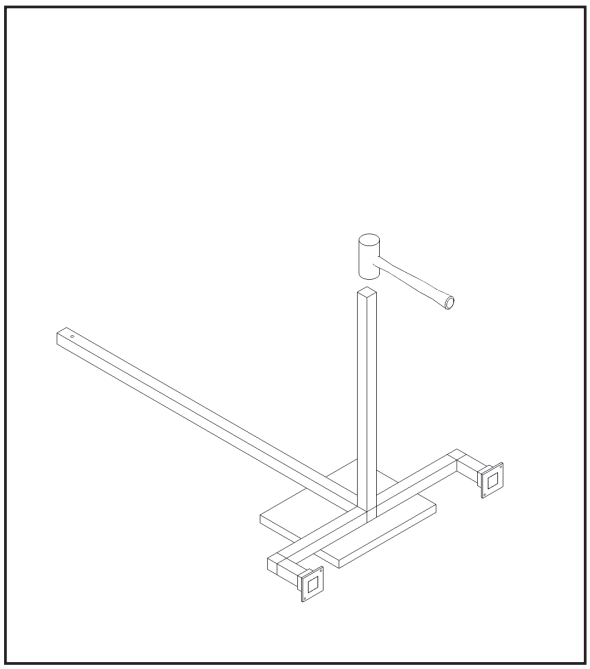

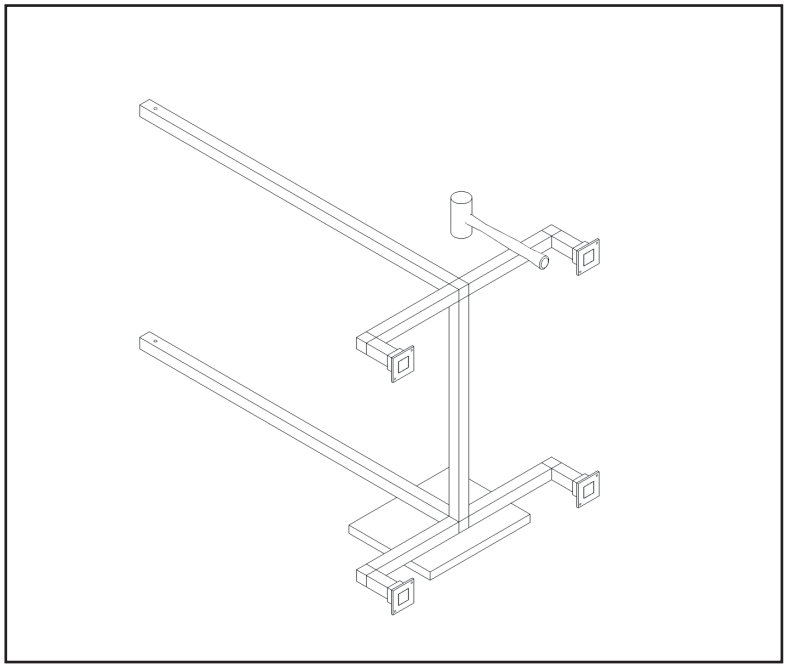

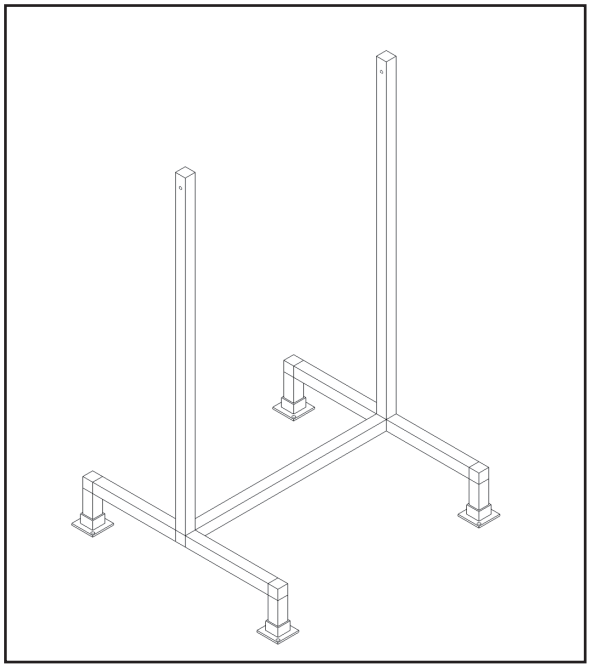

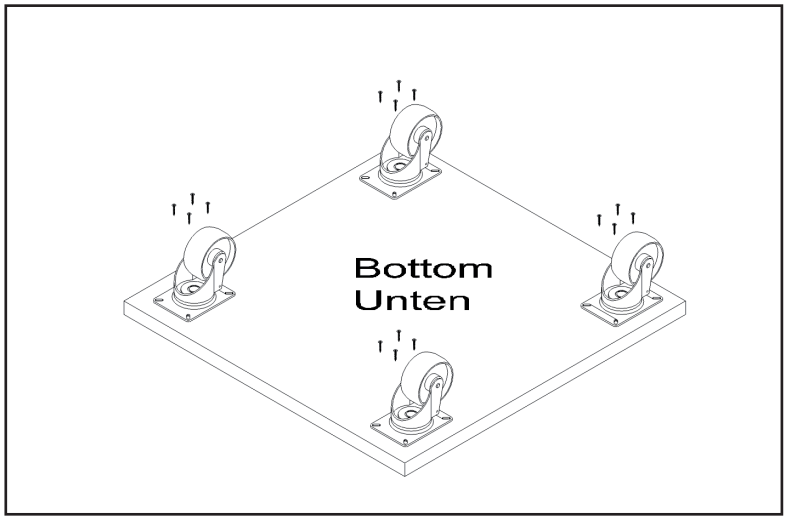

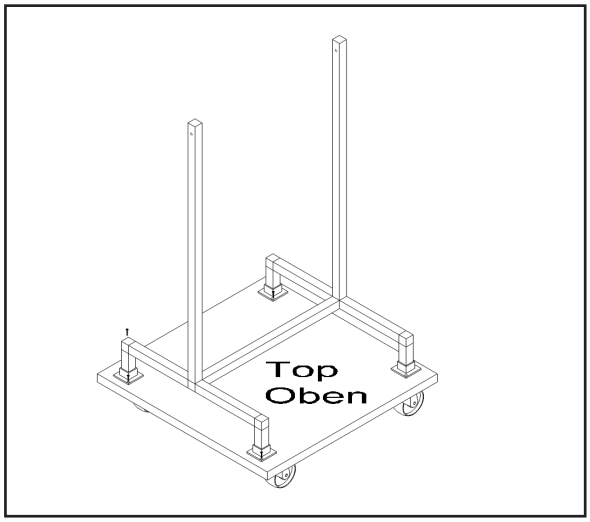
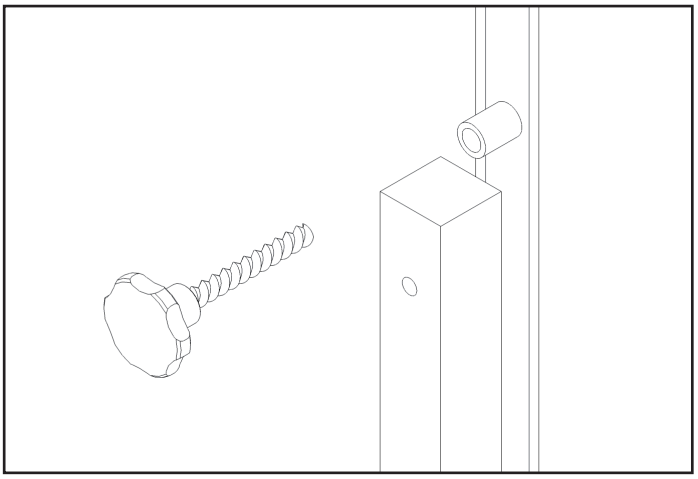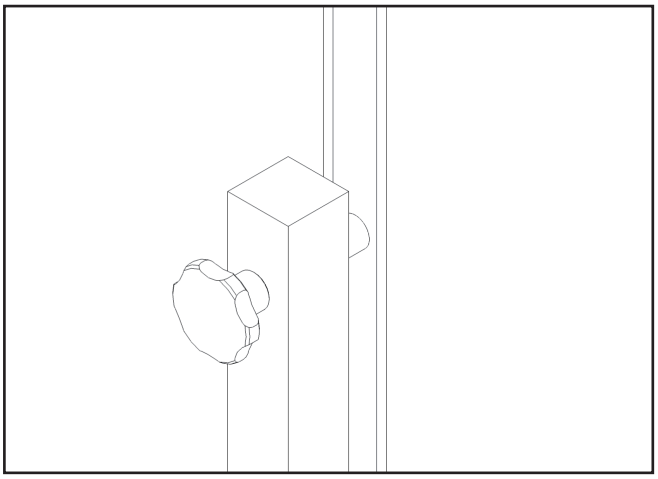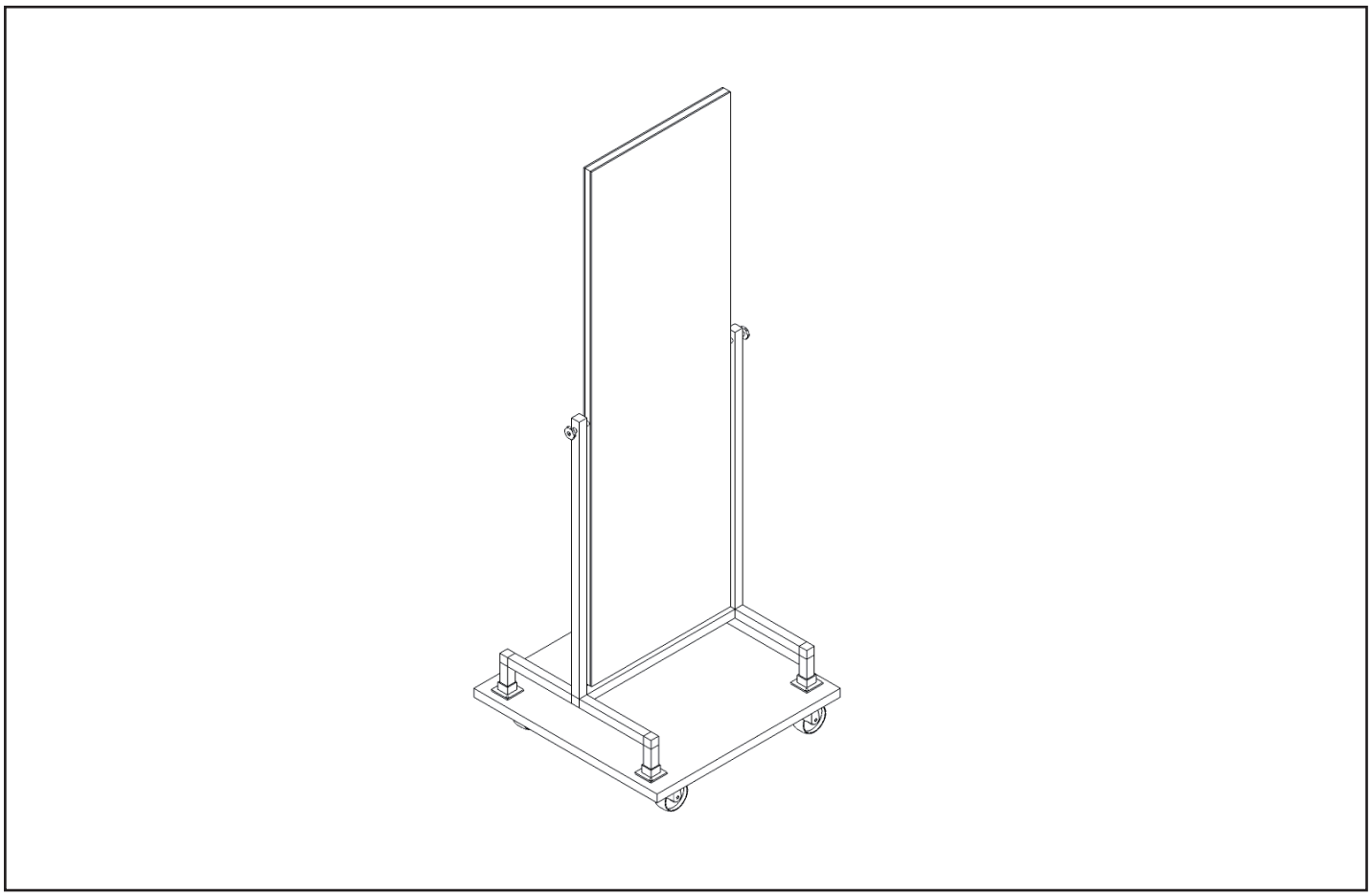
Aufbauanleitung Spiegel Seite 2