www.goodsforbusiness.de

goodsforbusiness GmbH
Wierlings Esch 35
48249 Dülmen
Deutschland
Telefon: 02594/786030
Telefax: 02594/7860310
E-Mail: info@goodsforbusiness.de

Montageanleitung Aktenschrank 3 OH 73060

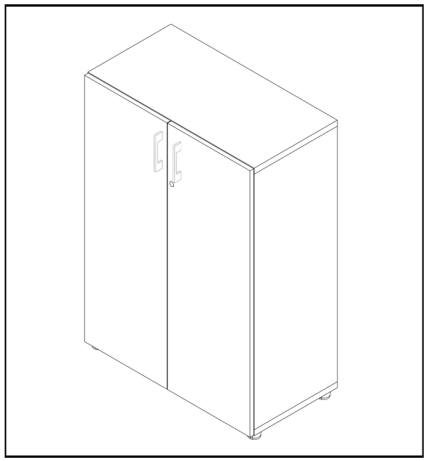

Möbelplatten:

- linke Schrankseite 1096x400x18 mm
- rechte Schrankseite 1096x400x18 mm
- Boden 800x400x25 mm
- Deckel 800x400x25 mm
- linke Tür 1109x397x18 mm
- rechte Tür 1109x397x18 mm
- 2x Einlegeboden 764x360x25 mm
- Rückwand 1109x319x10 mm

Montageteile:

1. Schloss: 1 Stück
2. Türriegel: 2 Stück

Schrauben:

3. für Topfbänder 3,5x16: 8 Stück
4. für Türriegel/Schloss 3x20: 8 Stück
5. Füße: 4 Stück
6. Leim: 1 Stück
7. Dübel 8x35: 12 Stück
8. Minifix Halterung: 8 Stück
9. Minifix Schraube: 8 Stück
10. Topfbänder: 4 Stück
11. Halter für Einlegeböden: 8 Stück
12. Griffe mit Schrauben: 2 Stück

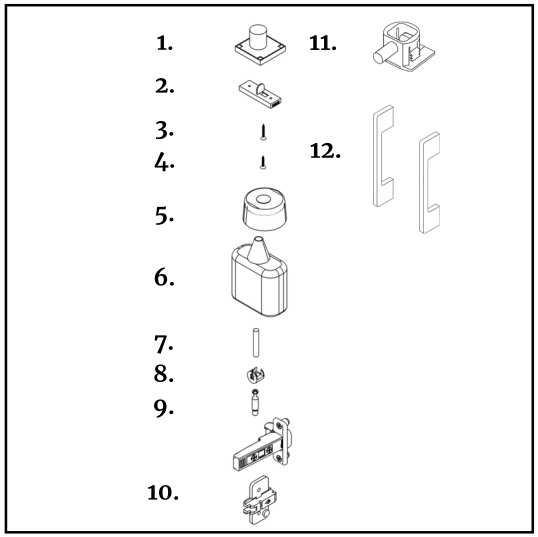

Benötigtes Werkzeug: Hammer, Schraubendreher
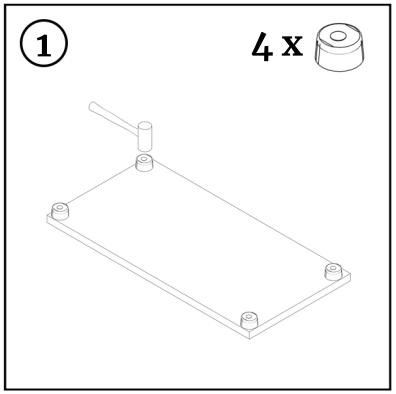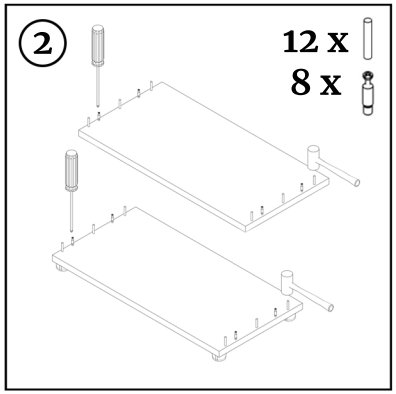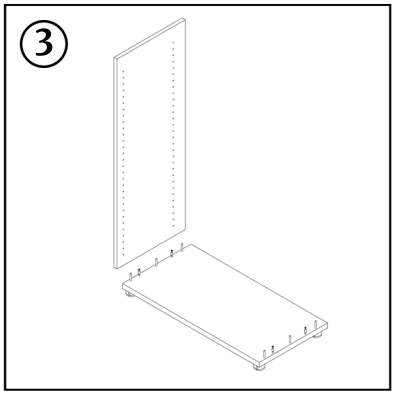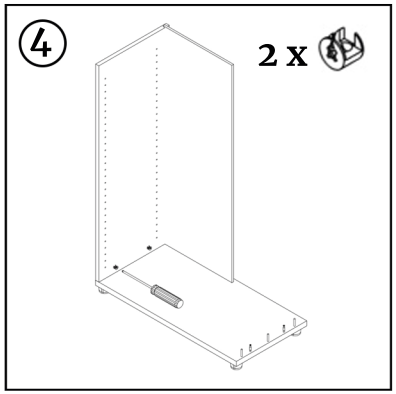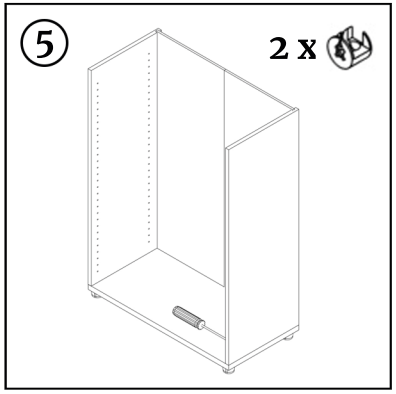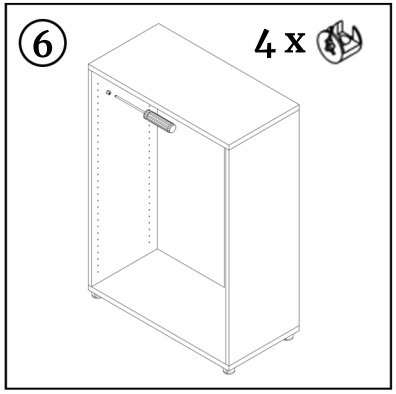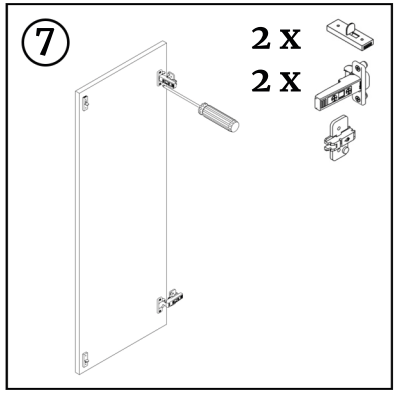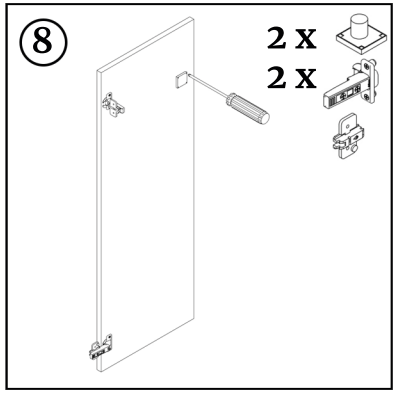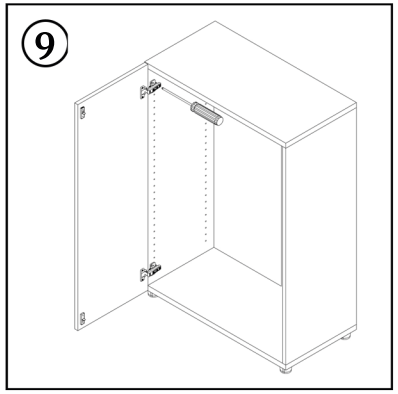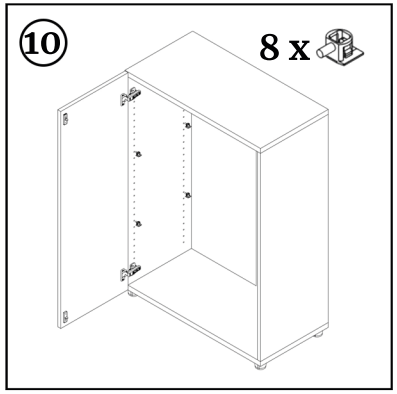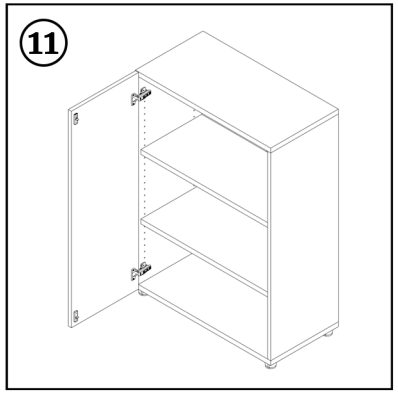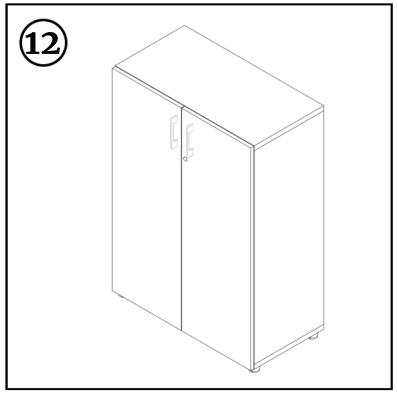
WICHTIG: für bessere Stabilität des Möbels, empfehlen wir die Dübel und Rückwand zusätzlich zu verleimen.