www.goodsforbusiness.de

goodsforbusiness GmbH
Wierlings Esch 35
48249 Dülmen
Deutschland
Telefon: 02594/786030
Telefax: 02594/7860310
E-Mail: info@goodsforbusiness.de

Montageanleitung Verkaufstisch New York 82860 120x60

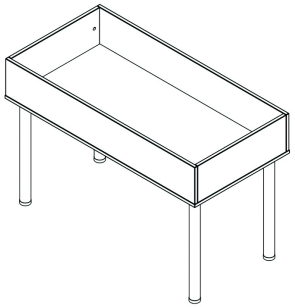

Möbelplatten:
- Tischplatte: 1 Stück
- Seite lang: 2 Stück
- Seite kurz: 2 Stück

Montageteile:
1. Leim: 1 Stück
2. Holzdübel 8x35: 8 Stück
3. Minifix-Excenter: 4 Stück
4. Minifix-Schraube: 4 Stück
5. Schrauben 5x20: 16 Stück
6. Schrauben 4x60: 10 Stück
7. Tischbein: 4 Stück

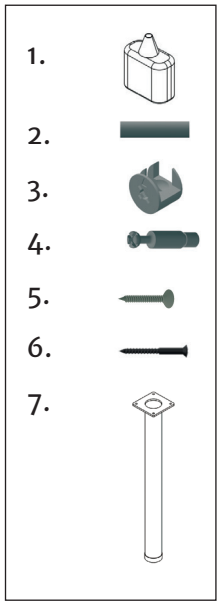

Benötigtes Werkzeug:

Hammer

Schraubendreher/Akkuschrauber

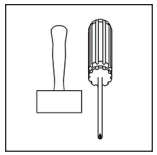

WICHTIG: Für eine bessere Stabilität des Möbels, empfehlen wir die Dübel und Rückwand zusätzlich zu verleimen.

1

1 x Tischplatte
16 x Schrauben 5x16
4 x Tischbeine

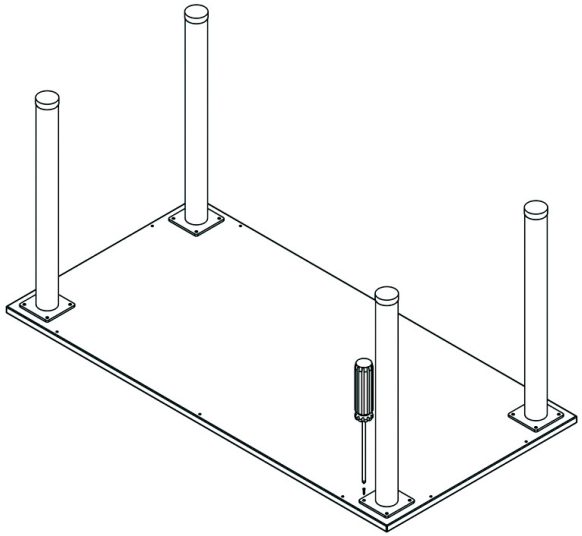

2

2 x Seite kurz
8 x Holzdübel 8x35

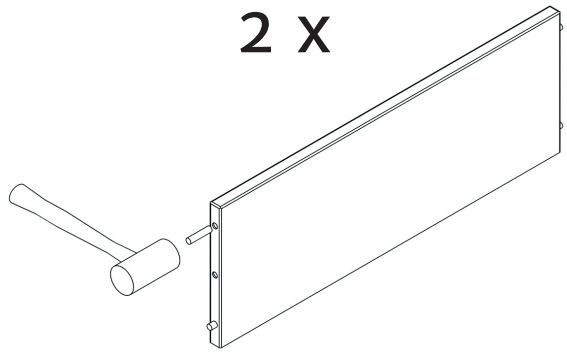

3

2 x Seite lang
4 x Minifix-Schraube

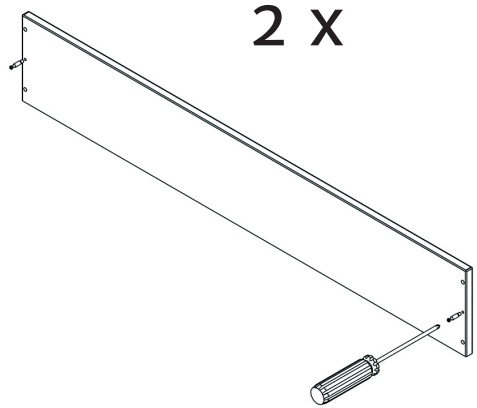

4

4 x Minifix-Excenter

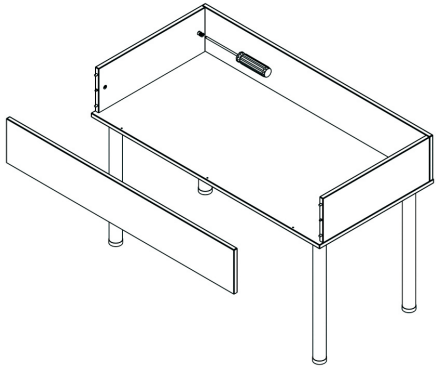

5

10 x Schraube 4x60

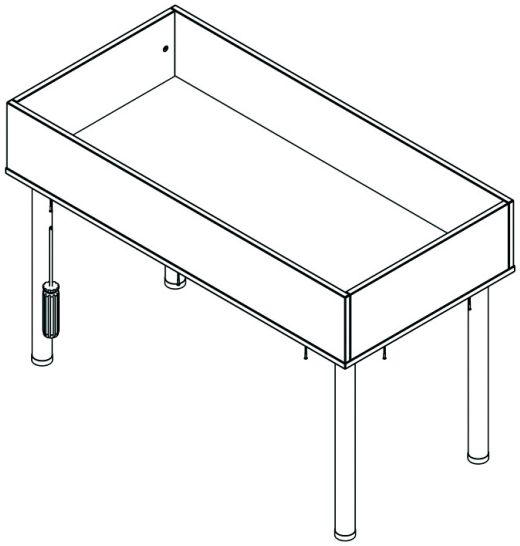
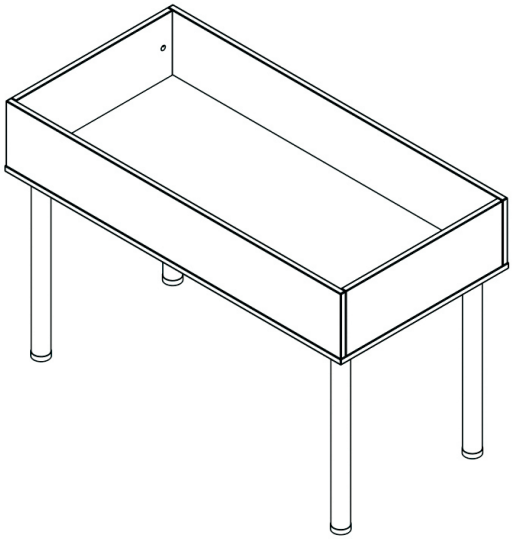
6